Video con Portero

Manual del Usuario



Para su seguridad por favor guarde y complete este manual para futuras consultas

HYUNDAI TELECOM

CUIDADO

Para prevenir accidentes tome las precauciones necesarias en la instalacin, lea y observe las marcas en el equipo y las indicaciones en todas su partes.

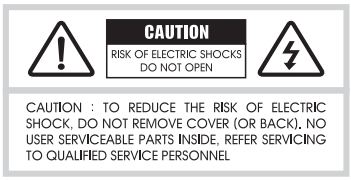



Este smbolo indica, previene y alerta al usuario y profesional sobre lo peligroso de la tensi n de alimentaci n del sistema, el abrir el sistema o manipular partes no autorizadas puede ocasionarle daos, debido a la magnitud y golpe el ctrico que el mismo le puede ocasionar.



Este smbolo indica, previene y alerta al usuario y profesional sobre lo importante de la consulta a personal id neo, mantenimiento del sistema y consulta del manual provisto junto al equipo.

Informacin para el instalador

La instalacin del sistema debe ser como lo indica el manual, respetar la seccin de los conductores indicado en el mismo, como as tambi n distancias de cableado entre las partes.
Dicho sistema cuenta con electr nica para su funcionamiento, es por ello que debe ser en lo pasible instalado lejos de equipos que emanen radiacin o que puedan ser afectados por interferencia de radio, o que cuenten con antenas sensibles.
De existir alg n inconveniente de este tipo se aconseja consultar antes de la instalacin a los tel fonos indicados en la garanta, en los mismos encontrara la solucin a su inconveniente.

Nota : Cualquier cambio o modificacin no autorizada en el sistema puede alterar el correcto funcionamiento del mismo as tambin riesgo para su persona e integridad fsica y la prdida de la garanta

- No exponer el equipo a goteo o salpicaduras.
- Enchufer el equipo a un tomacorriente de fasil acceso.

SAFEGUARDS

1. MANUAL DE INSTRUCCIONES

Lea el manual antes de instalar y operar con el equipo, el mismo indica precauciones a tener en cuenta forma de uso, instalacin y listado de partes.

2. GUARDE EL MANUAL

Conserve el manual en lugar seguro, no lo pierda, el mismo le servir para futuras dudas y consultas.

3. SIGA LAS INSTRUCCIONES

Al operar e instalar el sistema siga los pasos indicados por el manual.

4. LIMPIEZA DE LA UNIDAD

Asegure el monitor desde la llave indicada, luego limpie el mismo con una gamuza seca y limpio de polvos, NO utilice solventes, lquidos, ni aerosoles para la limpieza de la unidad.

5. NO UTILICE ADHESIVO

No utilice ningn tipo de pegamento ni adhesivo, el sistema incluye la tortillera necesaria para los montajes, de extraviar accesorios dirjase al servicio tcnico

6. PROTECCION DE LA ESTETICA DEL EQUIPO

No exponga el monitor interno a rayos del sol directo, temperatura y humedad alta.

7. INSTALACION

No instale la unidad interna o monitor cerca de estufas, calo ventor, cocinas, sistema de radiacin de temperatura, o equipos que produzcan humedad. Utilice los accesorios provistos para el montaje y los tornillos provistos para la misma, lea el manual en caso de dudas o comunquese con el servicio tcnico autorizado.

8. VENTILACION

El sistema esta diseado para una correcta ventilacin interna, cuenta con ranuras especialmente ubicadas en la matricera tanto del frente de calle como del puesto interno como para su correcta transpiracin y disipacin de humedad. No utilice selladores ni burletes por temor a posibles ingresos de agua, ya que estar perjudicando al equipo.

9. ALIMENTACION

El voltaje requerido para la alimentacin del sistema es AC 100V~240V de corriente alterna, en 50/60Hz, viene provisto con una toma clase II de espigas planas. Por favor es muy IMPORTANTE, que no corte, modifique o altere dicho cordn ni ficha de electricidad para su seguridad, y el correcto funcionamiento de la unidad.

10. POLARIZADO

El equipo viene provisto con material aprobado por laboratorios de seguridad el ctrica, el mismo esta dise ado y provisto con lo necesario para su correcto funcionamiento, no corte, no altere, ni tampoco cambien nada dentro de su diseo y parte, NO CORTE, NI REEMPLACE el cord n ni la ficha provista, la misma esta correctamente polarizado y con las indicaciones necesarias como indica la norma de construcci n, de tener que modificar algo comun quese sin excepci n con la garanta.

11. PROTECCION

Para manipular, mover o desplazar el monitor o la c mara, el equipo debe estar desconectado de la red elctrica, tanto desconectado el cordn con la ficha provista de la toma de pared, como as tambin en OFF el interruptor de energa.

12. ACCESORIOS

El sistema trae provisto toda la lnea de componentes y accesorios para el montaje del sistema, la misma esta diseada para el correcto funcionamiento del mismo y su adecuado montaje, de faltar alguna de las partes comun quese con el servicio t cnico.

13. OBJETOS Y LIQUIDOS

NO introduzca ni vuelque l quidos dentro del equipo, los mismos pueden atentar contra su propia seguridad y el funcionamiento del sistema.

14. SERVICIO

Dentro de la documentacin provista por el sistema se encuentra una garanta con direccin de la garanta y servicio oficial, la misma cuenta con repuestos originales e informacin para solucionar cualquier inconveniente o inquietud.

15. LINEA DE ALIMENTACION

De ser necesario mover el monitor, primero apague desde el swich provisto en el mismo ON/OFF, verifique que el mismo no muestre ninguna luz o signo de actividad interna o alimentacin, luego desconecte de la red de alimentacin el cordn y su ficha.

16. REQUERIMIENTO PARA CUMPLIR CON LA GARANTIA

A) El condn y toma de corriente debe ser el original y no debe presentar ninguna alteracin o modificacin con respecto al provisto.

B) Internamente el sistema no debe tener rastro de objetos extra os al sistema ni l quido.

C) El equipo no debe haber sido expuesto a agua o lluvia.

D) El equipo no debe haber sufrido golpes, ca das, o rastro alguno de maltrato o intento de reparacin no autorizada.

E) El equipo estticamente no debe presentar fallas ni cambios en su

17. REEMPLAZO DE PARTES

Si debe reemplazar alguna de las partes, h galo bajo indicaciones del manual o mediante asesoramiento y consulta telefnica con el servicio tcnico autorizado.

TABLA DE CONTENIDOS

Unidad y componentes

Frente / vistas / comandos frontales 6
Partes 8

Instalacin y cableado

Instalacin 10
Cableado 11

Operacin

Como usar los pulsadores y ajustes de la unidad 14
Funcin de comunicacin 14

Informacin adicional

Gua de soluciones 16
Especificaciones 17
Condiciones de garanta 19

UNIDAD Y COMPONENTES

UNIDAD Y COMPONENTES

Monitor de frente

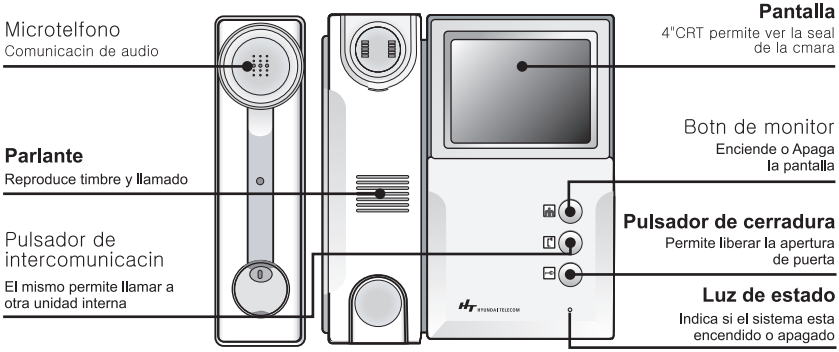

Monitor de lado y contrafrente

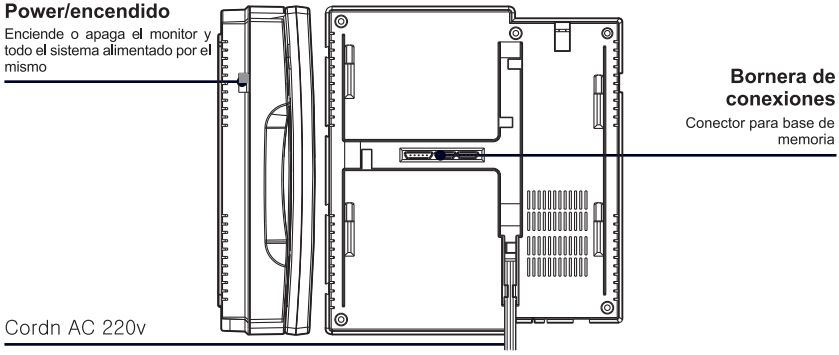

HYUNDAI TELECOM

Posibles frentes de calle

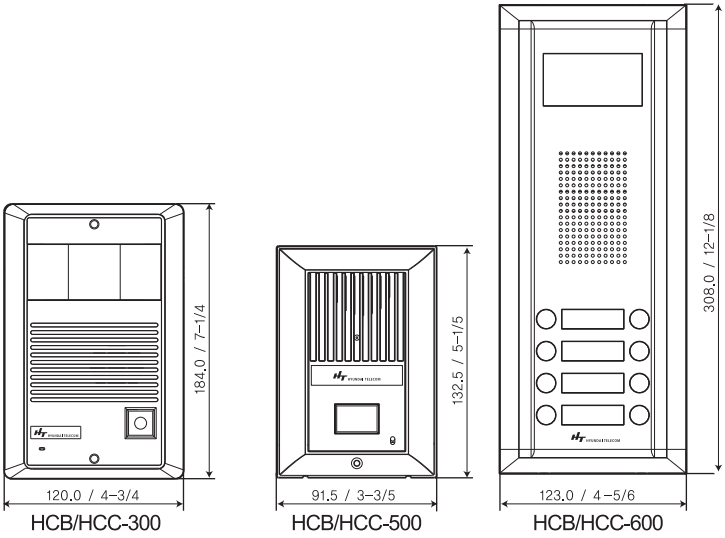

Posible frente de calle / montaje y vista de lado

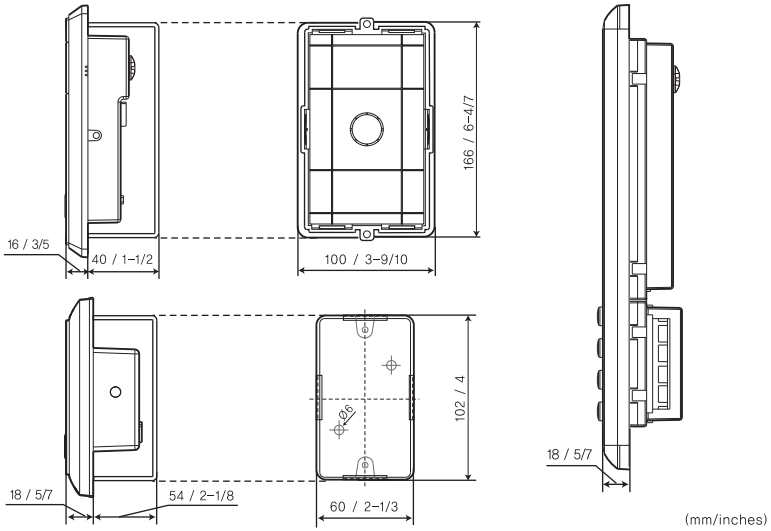

(mm/inches)

HVM-200B/C Imagen de Memoria
Vista de frente (Accesorio Opcional)

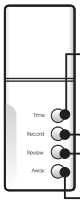

Botn de tiempo
Ajusta el tiempo(Enter para mover: use botn de tiempo, use botn de grabacin, use botn de reveer)

Botn de grabacin
Permite la grabacin manual. Automtico modo ausencia

Botn de reveer
Permite ver las fotos

Botn Away
Reset de la base o modo ausencia

HVM-200B/C Vista de conexin

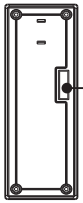

Conector de la base de memoria

Lista de partes

Dichas partes se incluyen en el Kit de Video con Portero, en caso del Frente de calle se dan dos ejemplos de modelo a adquirir, el Kit incluye uno solo.

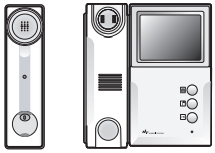

Microtelfono / Monitor de pared

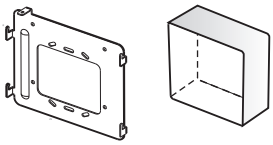

Accesorio para instalar el monitor

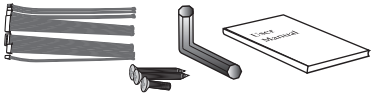

Manual / Tornillos

(Opcional de cmaras)

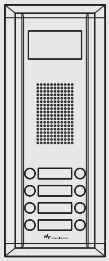



HCB/HCC-300



HCB/HCC-500

HCB/HCC-600

OPERACION

INSTALACION Y CABLEADO

Instalacin

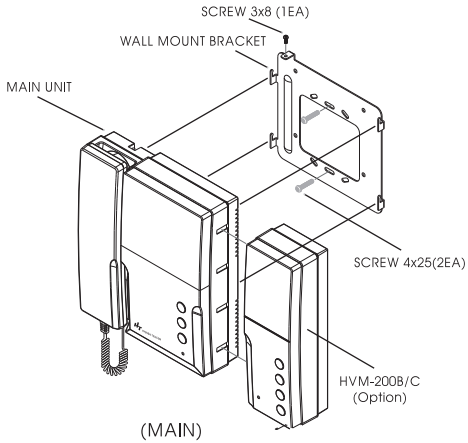

<Monitor>

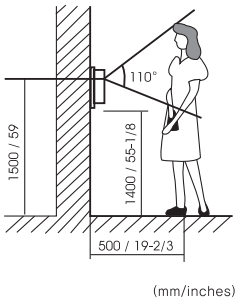

<Cmara>

1. Despu s de determinar locaciones tanto de la c mara de afuera como de adentro del monitor, se recomienda montar la c mara y el monitor a la altura del nivel promedio de un ojo adulto desde el suelo (aproximadamente 1500 Mm.)

2. En los monitores seleccionados, adjunte el soporte del monitor firmemente sobre la pared. Taladre el rea central del soporte lo suficiente para que el cableado el ctrico pase por el hueco. Conecte los cables el ctricos desde la unidad de cmara hacia el monitor, la tira terminal de cables.

3. Conecte la cuerda del micrfono hacia la unidad del monitor.

4. Adjunte el monitor cableado al soporte ubicando el monitor sobre los cuatros ganchos del soporte y deslizarlo; inserte el pequeo tornillo de la maquina en el orificio en la lengeta hacia arriba para colocar el monitor en su lugar.

5. Enchufe el cable elctrico AC dentro del enchufe domestico.

6. Ubique la llave en posicin de encendido.

7. El enchufe debe estar instalado cerca del equipo y debe ser f cilmente accesible.

IMPORTANTES NOTAS DE MONTAJE

No instale el monitor y las unidades de c mara donde estar expuesta a suciedad, luz de sol directa (u otra fuerte luz), humedad directa, alta temperatura (m s alta de 40 C) o fuerte condiciones de humedad. No seleccione una locuci n de instalaci n sujetado a vibraci n. Seleccione una locucin de montaje cerca de un enchufe AC, donde es sencillo ver la pantalla CRT y operar el monitor.

CABLEADO

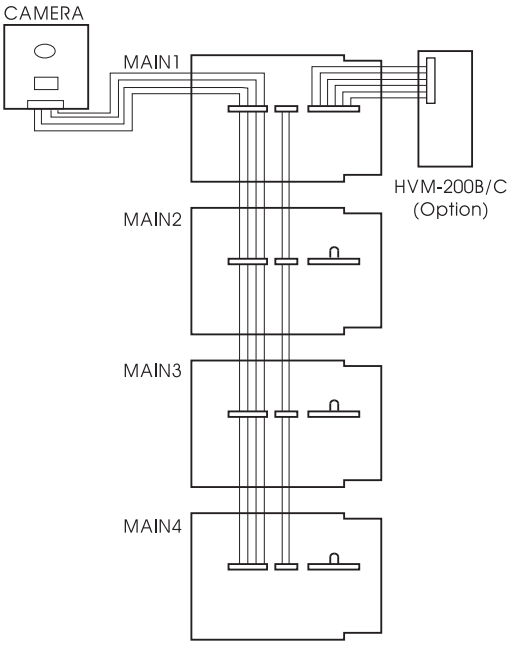

Conecte el perno cerrado 3,4 (monitor) cuando no este usando imagen de memoria

El cableado no es suministrado por su sistema de portero con video. Use solamente AWG cable numero 22 (0,65 mm/cable TIV de 0,80 mm) y siga el diagrama del cableado apropiado exactamente para una performance de un sistema optimo y seguro.

Cuando planea la instalaci n inicial de cableado HA-200/HAC-200, considere una futura ampliacin del sistema. El largo total del cable para una c mara y un sistema de monitor (o cualquier combinaci n de c maras adicionales o monitor) no debe exceder los 50 m para una optima performance.

Bsico (una cmara/un monitor)

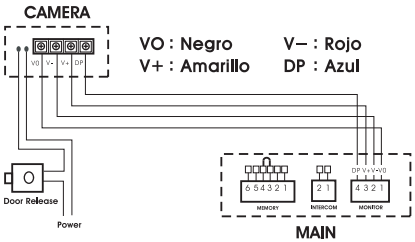

Opcin 1 (una cmara/dos monitor)

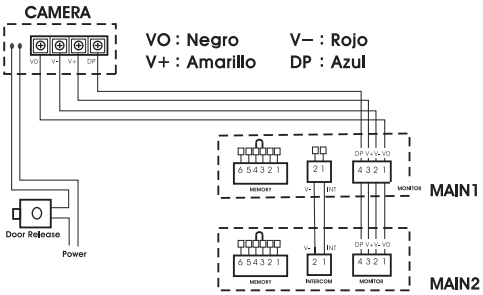

Opcin 2 (una cmara/un monitor/una base de memoria)

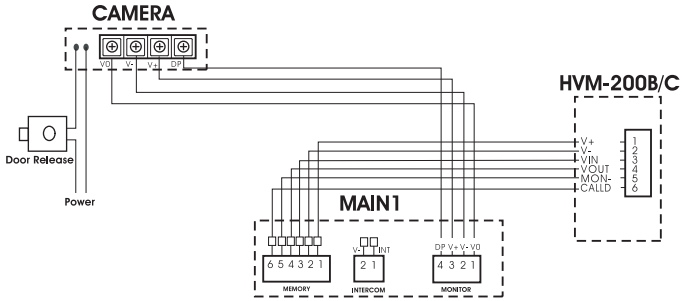

Opcin 3 (una cmara/dos monitor/una base de memoria)

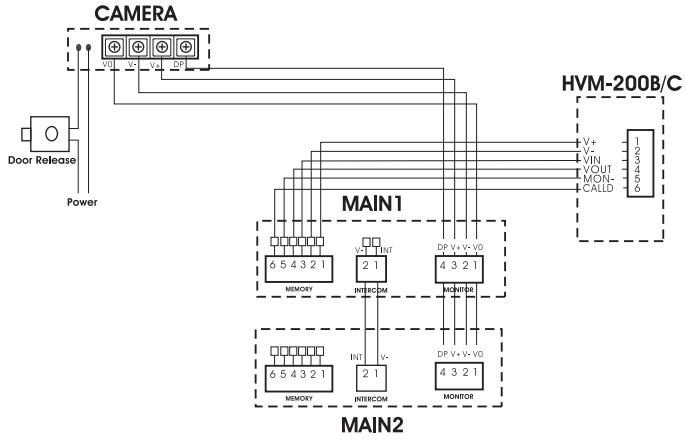

Opcin 4 (una cmara Pinhole)

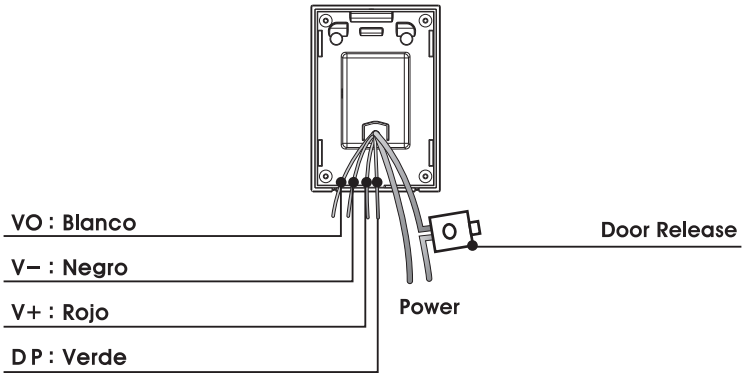

OPERACIONES

Como usar los botones y ajuste de la unidad

BOTON		DESCRIPCION
Monitor		Enciende o Apaga la pantalla
Intercom		Permite llamar a otra unidad interna
Door		Permite liberar la apertura de puerta
HVM-200B/C	Time	Ajusta el tiempo (Enter para mover : use botn de tiempo, use botn de grabacin, use botn de reveer
	Rec	Permite la grabacin manual. Automtico modo ausencia
	Review	Permite reveer las fotos
	Away	Reset de la base o modo ausencia

ADJUSTMENT	DESCRIPTION
☼	Ajuste de brillo. Descuelgue el microtelfono y precione el botn de monitor. Precione una vez para brillo bajo y dos para brillo alto
🔔	Ajuste de volumen. Sin descolgar el microtelfono, precione el botn de intercomunicador. Precione una vez para volumen bajo y dos para volumen alto

FUNCION DE MONITOREO

1. Presione el botn de monitor para ver el rea de visualizacin de la cmara.

2. Si instala solo una cmara funciona de la siguiente manera:
   Presione el botn de monitor para ver el rea de visualizacin de la cmara, y luego presione el botn de monitor nuevamente para apagar el monitoreo del rea visible.

3. Si instala dos cmaras funciona de la siguiente manera:
   Presione el botn de monitor para ver el rea de visualizacin de la cmara principal, y luego presione el botn de monitornuevamente para ver el rea de visualizacin de la segunda cmara.

4. Para apagar la pantalla del monitor, levante el microtelfono o presione el botn de intercomunicador.

INFORMACION ADICIONAL

INVESTIGACION DE AVERIAS

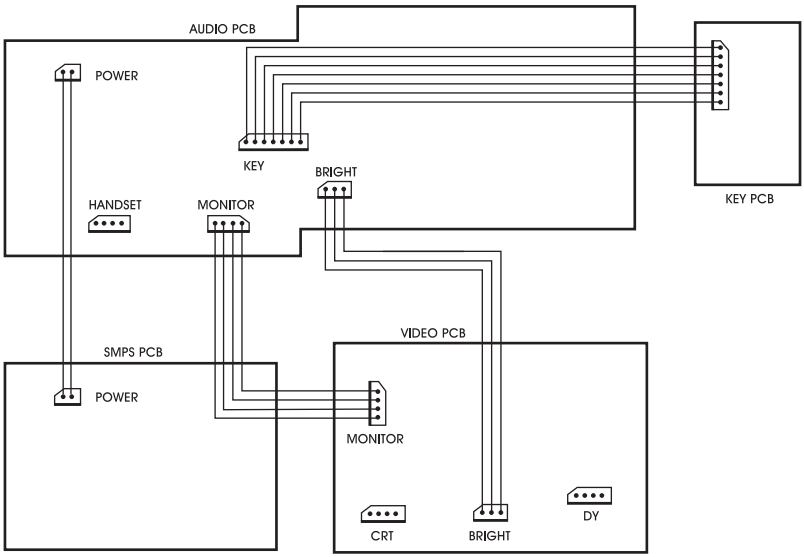

Si un problema persiste luego de tratar de las soluciones recomendadas debajo, contactar a su l der local, a su soporte t cnico, o departamento de

UNIDAD TOTALMENTE MUERTA (Energa de lmpara apagada)

- El cable el ctrico no esta adecuadamente insertado en la salida de AC, o la energa no es provista
- Chequee que la llave de encendido/apagado este en la posicin de encendido.

NO HAY VOLUMEN AL HABLAR CON OTRAS UNIDADES

- Ajuste el volumen con el both del monitor.

IMAGEN POBRE EN LA PANTALLA

- Asegurase que las lentes de la cmara del exterior este limpia (remueva la tapa transparente adjuntada a la cmara del exterior luego de la instalacin).
- Luego de lluvia o cuando la temperatura es baja, los lentes de la cmara pueden estar temporalmente nubladas, y causar una imagen borrosa. Pero el malfuncionamiento y la normal operaci n pueden recuperarse luego que la humedad se evapore.
- Los lentes de la cmara pueden estar afectados si se encuentra en directa a luz solar, artificial de la calle, u hogarea. Durante la instalacin, si es posible, elija un sitio donde este apartado y protegido de luz directa.

SE PUEDE LLAMAR Y COMUNICAR, SIN EMBARGO, NO HAY SENAL DE AUDIO

- Asegurase que el cableado entre la estacin del monitor y la estacin de la cmara este conectado adecuadamente.

ESPECIFICACIONES

PRINCIPAL (Solamente monitor)

HA / HAC-200

Remark		Specifications
Voltage Requirements		90~250V AC, 50/60 Hz(Smps)
Power Consumption	B/W	Maximum 30VA, Stand By 5VA
	Color	Maximum 28VA, Stand By 5VA
Monitor Screen		B&W Flat 4" Flat Type / Color 4" TFT-LCD
Maximun Wiring Distance		50m/165 feet (22 AWG, 0065mm 4wire)
Audio Communication		Duplex Handset
Extensions		Monitor or Image Memory
Environment	Temperature	-10℃ to + 40℃
	Humidity	Below 90%(relative)
Size	Dimension	188W×208H×60D(mm)/7-2/5W×8-1/5H×2-1/3D(Inches)
	Weight	1.3kg(2.86 lbs), 1.0kg(2.20 lbs)
Installation		Surface Mount Type

HCB / HCC-300(Cmara)

Remark		Specifications
Power Source		DC 13V(supplied from HA/HAC-200)
Power Consumption		DC 13V, 0.25A
Display Input		1Vp-p/75, Composite CCIR/EIA, PAL/NTSC
Minimum Illuminance		0.1 Lux(B/W) / 3 Lux(Color)
Environment	Temperature	-10℃ ~ +40℃
	Humidity	Below 90%(relative)
Size	Dimension	120W×184H×16D(mm)/4-3/4W×7-1/4H×3/5D(Inches)
	Weight	0.5kg/1.10 lbs
Installation		Flush Mount Type

*La profundidad de la cmara en la tabla indica desde la superficie de la pared luego de la instalacin.

HCB / HCC-500 (Pinhole cmara)

Remark		Specifications
Power Source		DC 13V(supplied from HA-200/HAC-200)
Power Consumption		DC 13V, 0.17A
Display Input		1Vp-p/75, Composite CCIR/EIA, PAL/NTSC
Minimum Illuminance		0.1 Lux(B/W) / 3 Lux(Color)
Environment	Temperature	-10℃ ~ +40℃
	Humidity	Below 90%(relative)
Size	Dimension	91.5W×132.5H×18D(mm)/3-3/5W×5-1/5H×5/7D(Inches)
	Weight	0.2kg/0.44 lbs
Installation		Flush Mount Type

HCB / HCC-600 (Mult. Cmara)

Remark		Specifications
Power Source		DC 12V
Power Consumption		DC 12V, 0.3A
Display Input		1Vp-p/75, Composite CCIR/EIA, PAL/NTSC
Minimum Illuminance		0.1 Lux(B/W) / 3 Lux(Color)
Environment	Temperature	-10℃ ~ +40℃
	Humidity	Below 90%(relative)
Size	Dimension	123W×308H×18D(mm)/4-5/6W×12-1/8H×5/7D(Inches)
	Weight	1kg/2.2 lbs
Installation		Flush Mount Type

*La profundidad de la cmara en la tabla indica desde la superficie de la pared luego de la instalacin.

CONDICIONES DE LA GARANTIA

Los productos de Hyundai Telecom son provistos de garanta base por un (1) a o desde el DIA de la compra.

CONDICION

1. Esta garanta se aplica solamente sobre el original comprador.

2. Toda garanta ser invalidada si alguna reparacin o modificacin no autorizada, le es hecha a la unidad; o en cualquier caso de accidente, uso errneo, dao causado o serie de numero alterada.

3. La responsabilidad de Hyundai Telecom es limitada al costo de la reparacin /reemplazo de la unidad bajo garanta.

4. Si necesita servicio de garant a, deber mandar el producto a nuestro departamento de servicio al cliente o la oficina lder. El producto en todos los casos deber estar acompaado del siguiente tem : Su nombre, direccin, nmero de telfono, nmero de serie, copia de su recibo el cual muestra la fecha de la compra.

El numero de modelo esta en la caja y enfrente del manual. El numero de serie esta en el fondo de la unidad. Grabe el modelo y nmero de serie en los espacios provisto debajo. Refirase a estos nmeros para el servicio de garanta.

NUMERO DE MODELO _____

NUMERO DE SERIE _____

Memo

HYUNDAI TELECOM

6320000078H

ISO 9001

Hyundai Telecom Building, Singil-dong,
Yeongdeungpo-gu, Seoul, 150-050, Korea
Tel 82.2.2240.9114
Web site : www.hyundaitel.com

Hyundai Telecom Printed in Korea